BLOCK



Rechthoekig plafond- of wandarmatuur in gegoten aluminium. UV- en corrosiebestendige polyester coating. Getemperd glas diffuser. Siliconen pakking. Aluminium reflector. Roestvrijstalen schroeven. Dubbele kabelinvoer (versie BIG). Plaatsing horizontaal of verticaal.

Technisch
Beschermingsklasse: IP65
Slagvastheidsklasse: IK05
Isolatieklasse: I
Kleurtemperatuur: 3000K of 4000K
230/240V LED's

Garantie
2 jaar fabrieksgarantie

Productoverzicht Block

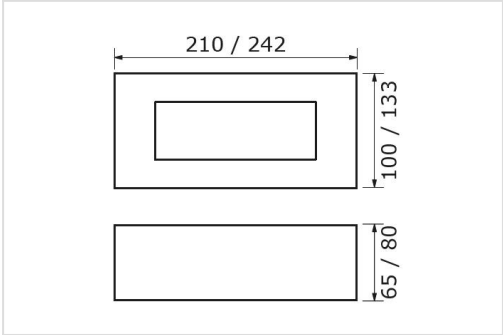

BLOCK MINI / BLOCK BIG

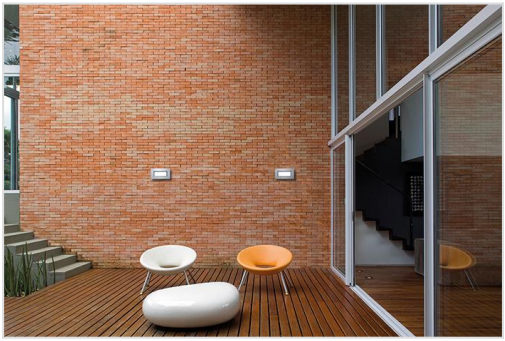

2026 - Alle rechten voorbehouden, specificaties kunnen wijzigen zonder voorafgaande kennisgeving.