QN.LED

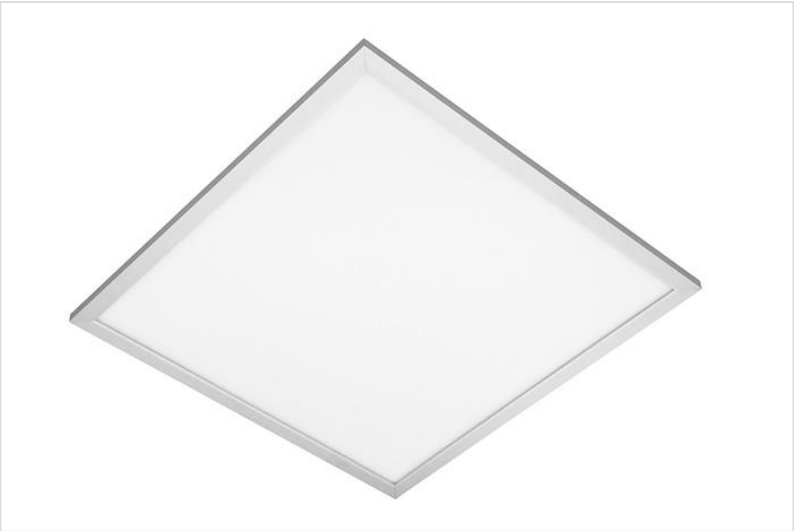

QN.led 600x600

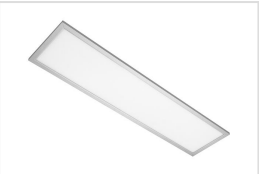

QN.led 300x1200

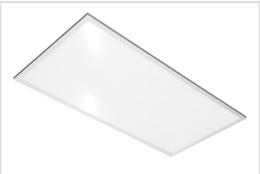

QN.led 600x1200



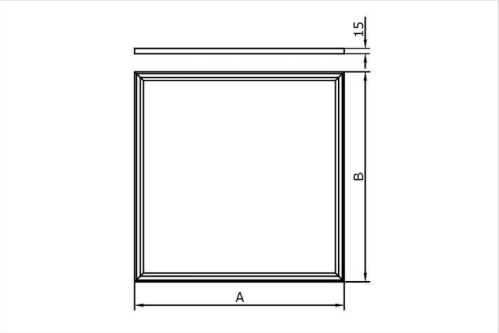

LED paneel met aluminium kader. Lichtdoorlatend acrylaat lichtvlak met microprismatische diffuser, geschikt voor kantoorverlichting. LED driver inbegrepen, geplaatst buiten de behuizing van de armatuur.

Beschikbaar voor inlegplafonds met modulematen 300x300, 300x600, 300x1200, 300x1500, 600x600 en 600x1200.

Vlakke montage tegen plafond met behulp van magneten (QMAG) mogelijk, er dient dan in het plafond plaats voorzien te worden voor de driver. Alle versies zijn geschikt voor pendelmontage (PENDELZHUNI4). Ook geschikt voor inbouw- en opbouwframe (FRAME...).

Uitvoering voorzien van driver opbouwbox: QN.led P
Versie voorzien van opaal diffuser: Q.led

Technisch
Beschermingsklasse: IP40 onderzijde, plafondzijde IP20
Isolatieklasse: II
Kleurtemperatuur: 2900K, 3800K of 5300K (2700K en 6500K op aanvraag)
Kleurweergave: CRI > 80 (90 op aanvraag)
Kleurtolerantie: MacAdams 3
UGR: < 19 (uitvoering laag vermogen)
Levensduur: 80.000 uur L80B50 / 60.000 uur L80B20

Opties
Wit of zwart gelakte uitvoering
Instelbare dipswitch-driver
Bluetooth (Casambi)

Garantie
5 jaar fabrieksgarantie

Productoverzicht QN.led

2026 - Alle rechten voorbehouden, specificaties kunnen wijzigen zonder voorafgaande kennisgeving.