ROCKA



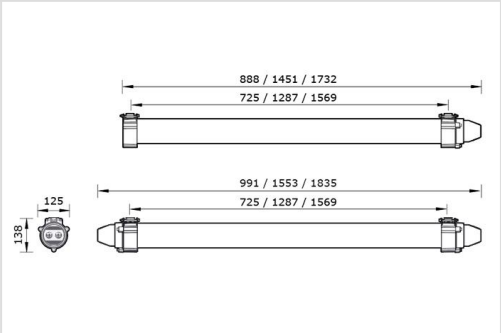

Uiterst robuust en weerbestendig stof- en waterdicht plafond- of wandarmatuur, geschikt voor vochtige binnen- en buitenruimtes. Armatuurlichaam uit slagvast PMMA, eindkappen uit slagvast en weersbestendig kunststof. Voorzien van een wartelingang, eventueel met doorvoerbekabeling (DV). Geschikt voor omgevingstemperatuur van -40 tot +50°C (afhankelijk van uitvoering). Montage op meegeleverde inox beugels, of met inox 316L buisklembeugels (ZB). Breedstralende symmetrische lichtverdeling.

Makkelijk schoon te maken met hogedrukreiniger (100 bar) bij hoge temperatuur (tot 80 °C).

Technisch
Beschermingsklasse: IP69
Slagvastheidsklasse: IK10
Kleurtemperatuur: 4000K (3000K of 6500K op aanvraag)
Kleurweergave: CRI > 80
Kleurtolerantie: MacAdams 3
Totale harmonische vervorming (THD): < 10% bij volledige belasting
Levensduur: 100.000 uur L80B50 bij Ta 35°C

Op aanvraag
DALI, noodunit (3 uur autonomie, 700lm), doorvoerbedrading (DV), HF bewegingssensor
Extra breedstralende (XB) of smalle lichtbundel (NB)

Garantie
5 jaar fabrieksgarantie

Productoverzicht Rocka

2026 - Alle rechten voorbehouden, specificaties kunnen wijzigen zonder voorafgaande kennisgeving.