SPM.N

SPM.N 190 MP

SPM.N 190 OP

Rond inbouwarmatuur met microprismatische diffuser (opaal op aanvraag) en beschikbaar in 3 diameters (190, 370 en 550mm). Behuizing uit witgelakte (RAL 9003) staalplaat, op aanvraag ook leverbaar in zilvergrijze (RAL 9006) of zwarte uitvoering (RAL 9005).

Uit dezelfde familie: opbouwversie (SPM.P) en vierkante inbouwversie (SPM.S).

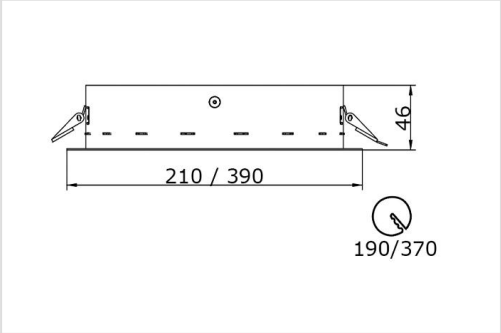

Technisch
Beschermingsklasse: IP54 (IP20 bovenzijde)
Isolatieklasse: II
Kleurtemperatuur: 3000K of 4000K
Kleurweergave: CRI > 80
Levensduur 80.000 uur L80B50

Opties
Bluetooth (CASAMBI), opaal diffuser, externe noodunit (zie accessoires)

Garantie
5 jaar fabrieksgarantie

Productoverzicht SPM.N

2026 - Alle rechten voorbehouden, specificaties kunnen wijzigen zonder voorafgaande kennisgeving.