LINA35-S







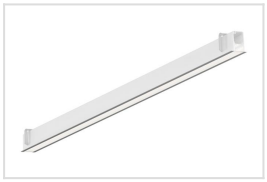

Lipo35-S inbouw

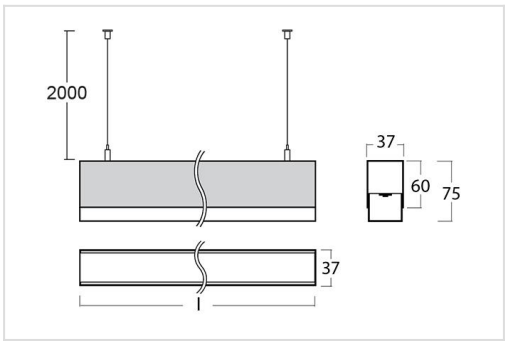

Opbouw-, pendel- of inbouwarmatuur met opaal diffuser, deze kan iets onder het profiel uitkomen of vlak ermee afgewerkt worden. Beschikbaar in versies van 561mm tot 4488mm. 2 vermogenfamilies, lage output (LO) en medium output (MO). Leverbaar in wit, zwart of zilvergrijs gepoederlakt aluminium, andere kleuren op aanvraag.

Een lichtlijn is samen te stellen uit minstens 2 units en een set eindkappen, aangevuld met koppelverbinders en eventueel pendeltoebehoren. Voor individuele armaturen zie Lina35.

UPDATE INFO: Halla heeft de benaming van het Lipo35-S armatuur aangepast naar Lina35-S, de Lina familie omvat nu zowel de alleen directe armaturen, als de direct/indirecte versie.

Technisch
Beschermingsklasse: IP20
Kleurtemperatuur: 3000K of 4000K
Kleurweergave: CRI > 80
Kleurtolerantie: MacAdams 2
Levensduur: 50.000 uur L90B50

Opties
Verlichte hoekarmaturen 90° (opbouw- en pendelversie)

Garantie
5 jaar fabrieksgarantie

Productoverzicht Lina35-S

2026 - Alle rechten voorbehouden, specificaties kunnen wijzigen zonder voorafgaande kennisgeving.