VALI80



Vali80 opbouw en pendelversie



Vali80 opbouw



Vali80 semi-inbouw



Vali80 pendel

Cilindrische spot met een diameter van 80mm, beschikbaar als opbouw, semi-inbouw en pendelversie. Leverbaar in wit, zwart of zilvergrijs gepoederlakt aluminium, andere kleuren op aanvraag. Keuze uit 4 bundelbreedtes; 18° (spot), 25° (medium), 32° (flood) en 52° (wide flood).

Ook beschilbaar als 3-fase trackrail uitvoering: Vali80-T
Versie diameter 55mm: Vali55

Technisch
Beschermingsklasse: IP20
Kleurtemperatuur: 3000K of 4000K
Kleurweergave: CRI > 90
Kleurtolerantie: MacAdams 3
Levensduur 50.000 uur L80B20

Opties
DALI uitvoering (voor Global Trac Pulse)

Garantie
5 jaar fabrieksgarantie

Productoverzicht Vali80

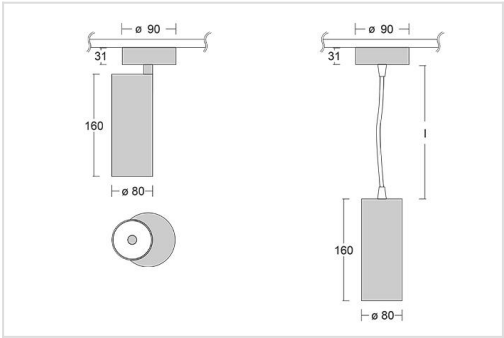





2026 - Alle rechten voorbehouden, specificaties kunnen wijzigen zonder voorafgaande kennisgeving.