ORBIT





ORBIT OPE set wit (vierkante opbouwkader in optie verkrijgbaar ST-69)



ORBIT OPE set zwart (vierkante opbouwkader in optie verkrijgbaar ST-69)

Niet permanente noodverlichting conform EN 60598-2-22, CE-gemarkeerd volgens richtlijnen 2014/35/UE en 2014/30/UE. Geschikt als vluchtweg-, en veiligheidsverlichting. Standaard breedstralend, lens voor gangen inbegrepen. Voorzien van zelftest functie, met maandelijkse werkingstest van 3 minuten en jaarlijkse duurtest van 1 uur. Geschikt voor een omgevingstemperatuur van 0 tot 45°C. Beveiliging tegen overlading en ontlading.

Geschikt voor in- en opbouwmontage (met bijgeleverde behuizing), vierkante opbouwbehuizing in optie verkrijgbaar. Eveneens beschikbaar met 3-fase track adapter.

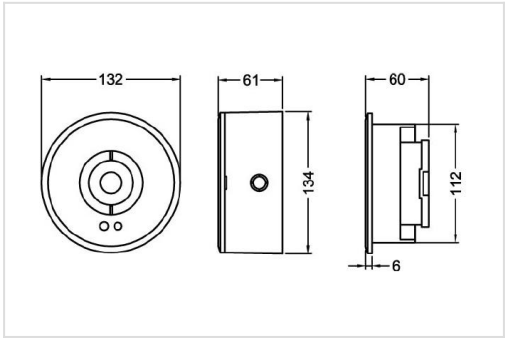

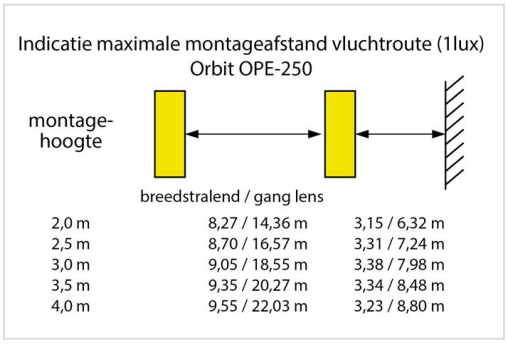

Technisch
Beschermingsklasse: IP65
Isolatieklasse: II
Kleurtemperatuur: 4000K
Batterij: LiFePo4 3,2V 1,8Ah
Autonomie: 1 uur (3 uur op aanvraag)
Oplaadtijd: 24 uur

Opties
Uitvoering met onderhangend pictogram

Garantie
3 jaar fabrieksgarantie



Productoverzicht Orbit

2026 - Alle rechten voorbehouden, specificaties kunnen wijzigen zonder voorafgaande kennisgeving.